Infills & Inserts

CODE	PROFILE		CODE
R0396 @2:1	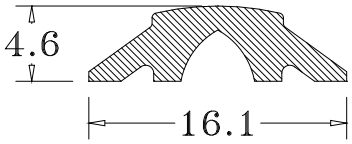	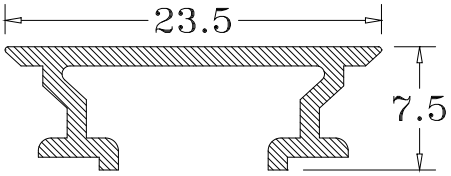	R0392 @2:1
R0449 @2:1	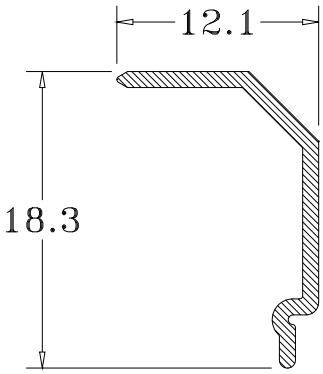	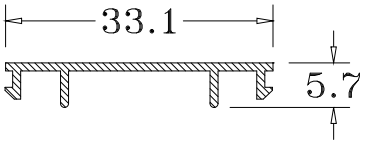	R0457
		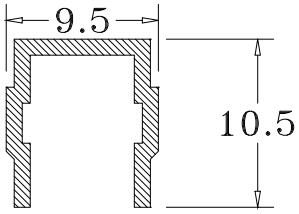	R0463 @2:1